

CONECTOR RJ45 MACHO DE CAMPO CAT.6A INDUSTRIAL BLINDADO

Aplicación	Debe ser utilizado en instalaciones donde no es posible la utilización de la extensión convencional, montada en fábrica o para aplicación de MPTL.
Ventajas	• De hasta 500 MHz, conforme a ANSI/TIA/EIA-568.2-D Cat.6A e ISO 11801 clase EA; • Compacto • Robusto • Desmontaje fácil para su reutilización (hasta 20 veces) • Excede los limites establecidos nos drafts de las normas para CAT.6A; • Protección IP20
Ambiente de Instalación	Interno
Compatibilidad	Cabos con diámetro exterior: 6 ~ 9,2mm
Rastreo	Embalaje con código del producto, fecha de fabricación y contacto del fabricante
Color	Plug prata con bota negra.
Tipo de Conector	RJ-45
Estándar de Montage	T568A o T568B
Material del Contacto Eléctrico	Bronce fosforoso con 50µin (1,27µm) de oro
Tipo de Cable	Blindado
Diámetro del cable (mm)	Compatible con: 22~26 AWG conductores
Temperatura de Operación (ºC)	-20ºC hasta +60ºC
Temperatura de instalación (°C)	20ºC

Este documento técnico es de propiedad y propiedad exclusiva de Lightera. Está prohibida su reproducción total o parcial sin mencionar su autoría, así como la modificación de su contenido o contexto. Todas las especificaciones están sujetas a cambios sin previo aviso.

Temperatura de almacenamiento (°C)	-40ºC hasta +70ºC
Soporte a POE	PoE (IEEE 802.3af) PoE+ (IEEE 802.3at) PoE++ (IEEE 802.3bt)
RoHS	Este producto está en conformidad con la Directiva Europea RoHS: una medida restrictiva al uso de metales pesados en la producción de los productos y relacionada a la preservación del medio ambiente.
Certificaciones	UL Listed E173971
Norma	EN 50173-1 ISO/IEC 11801 ANSI/TIA-568.2-D ANBT NBR 14565 IEC 60512-99-002
Tipo de Embalaje	Bolsa de plástica transparente con etiqueta de identificación
Dibujo técnico	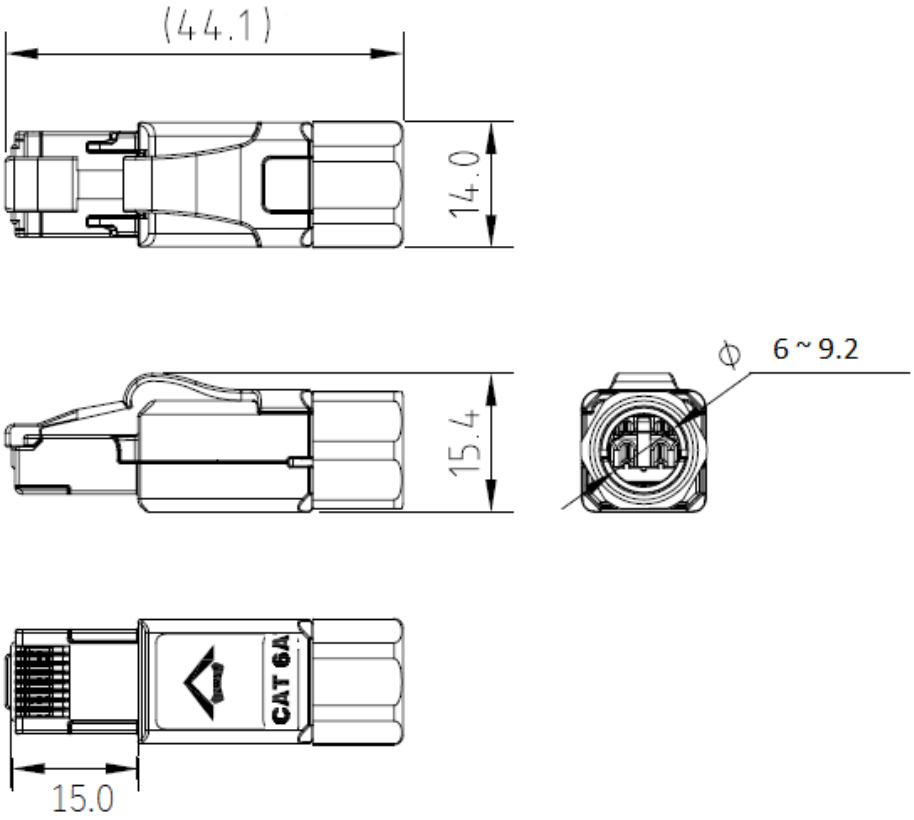
Nota	Sempre verifique antes las dimensiones del conector de campo con las del dispositivo conectado.

Codificación

Este documento técnico es de propiedad y propiedad exclusiva de Lightera. Está prohibida su reproducción total o parcial sin mencionar su autoría, así como la modificación de su contenido o contexto. Todas las especificaciones están sujetas a cambios sin previo aviso.

FURUKAWA ELECTRIC
Este documento técnico es de propiedad y propiedad exclusiva de Lightera. Está prohibida su reproducción total o parcial sin mencionar su autoría, así como la modificación de su contenido o contexto. Todas las especificaciones están sujetas a cambios sin previo aviso.